SuperFish
Smart Fish Keeping

user manual

Gebrauchsanweisung
mode d'emploi
Gebruiksaanwijzing

Koi-Feeder

Automatic Koi feeder - Koi-Futterautomat
Distributeur de nourriture pour Kois - Koi voederautomaat

GB - SuperFish Koi-Feeder

Automatic feeder with unique brush dispenser.

Safety

- Read carefully before usage.
- The Koi Feeder is suitable for outdoor use. Prevent Feeder from falling into the water
- Always close lid to prevent Timer and Food from getting wet.
- Warranty is no longer valid if the unit has water damage or due to improper use.

Parts (see pictures)

A Battery house on the bottom with lid.
B Suspension unit with food transport brush
C Container cover (with programming buttons).
D Adjustable feeding unit.
E Cover plate with small opening for usage with mini pellets.
F Cover plate with bigger opening for usage with medium pellets.
G Programming unit.
H Floor connection plate (to prevent the unit from moving or falling into the pond).

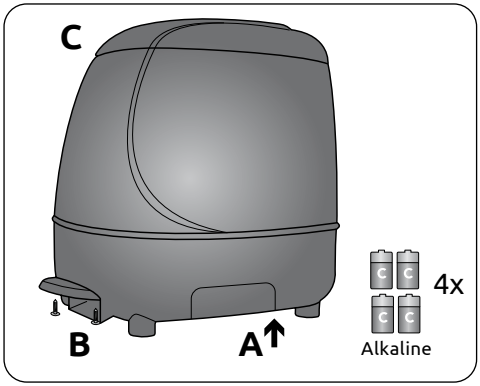

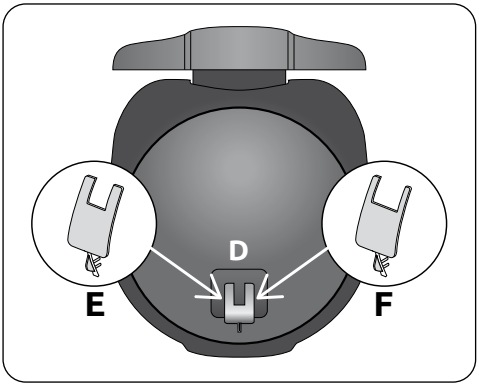

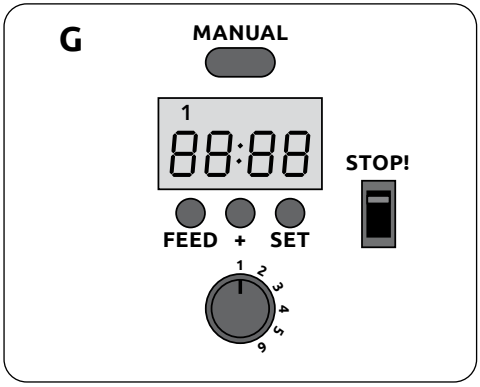

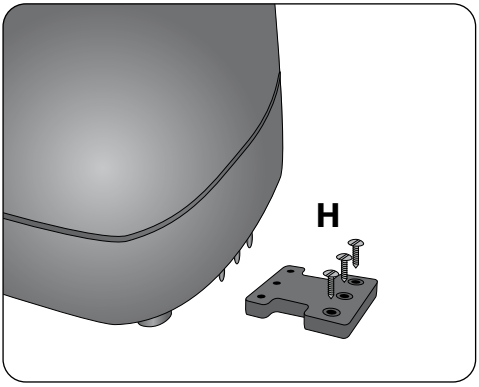

Feeder installation

1 Open battery cover.
2 Place four **alkaline C-batteries** (1.5 V). Do **not** use rechargeable batteries.
3 If symbol “LO” appears on the display, batteries have to be replaced in 2 days.
4 After battery installation, the LCD will show 00:00 ready for local time setting.
5 Set local time; press “SET” once, the hours position will be twinkle, just press “+” to set time, press “SET” for minute setting, press “SET” to confirm time.

Program feeding time

1 Press “FEED” button, LCD shows --:-- with number 1 at the upper section of the screen.
2 Press “SET” button, hours blink, press + button to set the hours, press “SET” button, minutes blink, then press + button to set the minutes. Press “SET” button to confirm Feeding number 1.
3 To program feeding times 2, 3 and 4, repeat step 1 & 2.
4 You can check set feeding times by pushing “FEED” button.
5 The “MANUAL” button can be used for manual feeding outside the programmed times.
6 Cancel feeding time, press “FEED” to select feeding time you want to remove, then press “+” once, the feeding number on upper section of LCD will be dismissed.
7 To resume the feeding time, select desired program and repeat step 6 and the feeder will resume feeding on the programmed time.
8 Make sure that the "STOP!" switch is in the upper position, then the Koi-Feeder will start feeding at the set times. To interrupt automatic feeding temporarily or for a longer time, set the "STOP!" switch in the lower position.

Set food quantity

- With the dial you can adjust the amount of food on a scale of 1 to 6.
  See feeding chart on page 10!
- To limit food quantity with mini pellets insert cover plate (**E**) with small opening.
- To limit food quantity with medium pellets insert cover plate (**F**) with bigger opening.
- For large pellet no cover plate is needed.
- Always check set food quantity, run a test while catching food in a bag, adjust as needed.
- Feed as much as your fish will eat in 5 minutes, remove un eaten food!

Maintenance

- Keep food container clean and dry.
- Remove moisture and old food.
- Remove batteries when the Koi Feeder is not in use.
- The brush can be replaced if needed, spare brushes are available at your dealer.

D - SuperFish Koi-Feeder

Futterautomat mit einzigartigem Bürstensystem.

Sicherheit

- Lesen Sie die Gebrauchsanweisung vor dem Gebrauch sorgfältig durch.
- Der Koi-Futterautomat ist für den Außeneinsatz geeignet. Verhindern Sie, dass der Futterautomat ins Wasser fällt.
- Schließen Sie die Klappe immer gut, sodass das Futter und die Zeitschaltuhr nicht feucht werden.
- Die Garantie verfällt bei unsachgemäßem Gebrauch und bei Wasserschäden.

Bestandteile (siehe Bild)

A Batteriegehäuse mit Verschlussklappe an der Unterseite
B Antriebseinheit mit Futtertransportbürste
C Futterbehälterdeckel (Programmiereinheit auf der Innenseite)
D Anpassbare Futteröffnung
E Abdeckplatte mit kleiner Öffnung für die Verwendung von Mini-Pellets
F Abdeckplatte mit großer Öffnung für die Verwendung von Medium-Pellets
G Programmiereinheit
H Bodenbefestigungsplatte (um zu verhindern, dass der Koi-Futterautomat sich während des Gebrauchs verschiebt oder sogar in den Teich fällt)

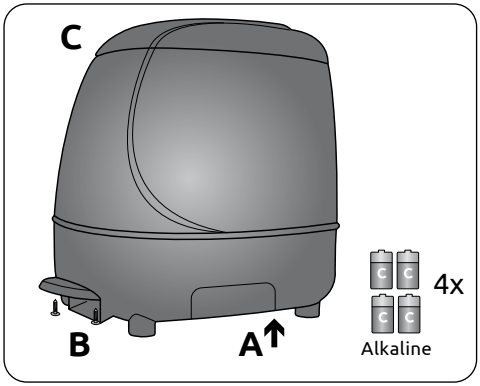

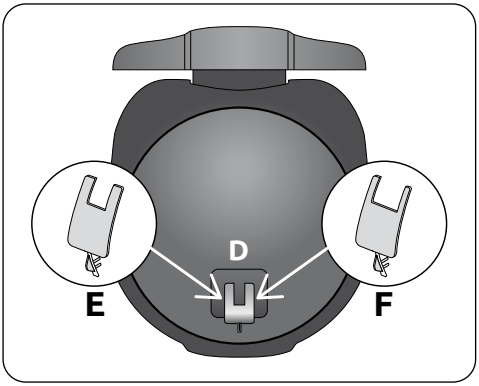

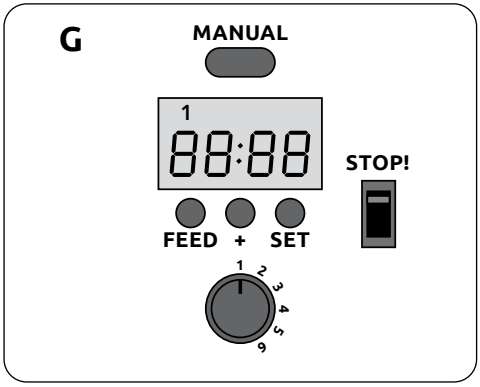

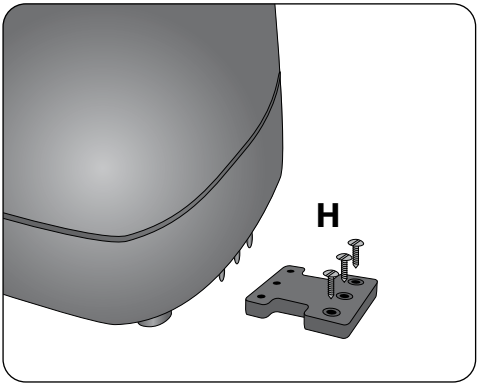

Installation

1 Öffnen Sie die Batterieabdeckung.
2 Platzieren Sie 4 **Alkaline-C-Batterien** (1,5 V). Verwenden Sie **keine** aufladbaren Batterien.
3 Falls das Symbol „LO“ auf dem Display erscheint, sollten die Batterien innerhalb von zwei Tagen ausgewechselt werden.
4 Nach der Installation erscheint auf der LCD-Anzeige "00:00" und das Gerät ist bereit zur Einstellung der aktuellen Tageszeit.
5 Zur Einstellung der aktuellen Tageszeit drücken Sie "SET" einmal, danach blinkt die Stundenanzeige. Mit der Taste "+" stellen Sie die Stunde ein. Drücken Sie danach "SET" für den Wechsel zur Minutenanzeige und stellen Sie die Minuten mit "+" ein. Ein erneuter Druck auf "SET" bestätigt und speichert die Einstellung.

Programmierung der Fütterungszeit

1 Drücken Sie den „FEED“-Knopf. Im Display erscheint --:-- mit der Nummer 1 für die erste Fütterungszeit.
2 Zur Einstellung der ersten Fütterungszeit drücken Sie "SET" einmal, danach blinkt die Stundenanzeige. Mit der Taste "+" stellen Sie die Stunde ein. Drücken Sie danach "SET" für den Wechsel zur Minutenanzeige und stellen Sie die Minuten mit "+" ein. Ein erneuter Druck auf "SET" bestätigt und speichert die Einstellung.
3 Wiederholen Sie die o.g. Vorgehensweise, um die Fütterungszeiten 2 bis 4 einzustellen.
4 Sie können die Fütterungszeiten überprüfen, indem Sie „FEED“ drücken.
5 Der „Manual“-Knopf kann für manuelle Fütterungen außerhalb der eingestellten Zeiten verwendet werden.
6 Fütterungszeit löschen: Drücken Sie „FEED“, um die Zeit auszuwählen, die Sie löschen möchten. Drücken Sie einmal „+“, die Fütterungszeit wird ausgeschaltet [--:--] und die Zeitangabe im oberen Teil der Anzeige verschwindet.
7 Wenn Sie die Zeit wieder einschalten möchten, wiederholen Sie Punkt 6 und die zuvor eingestellte Zeit erscheint wieder auf dem Display.
8 Vergewissern Sie sich, dass sich der "STOP!"-Schalter in der oberen Position befindet; damit wird die automatische Fütterung zu den eingestellten Zeiten eingeschaltet. Zum Unterbrechen der automatische Fütterung, vorübergehend oder für längere Zeit, stellen Sie den "STOP!"-Schalter in die untere Position.

Einstellung der Futtermenge

- Mit dem Einstellknopf kann die Futtermenge, in einer Skala von 1 bis 6, eingestellt werden. Siehe unverbindliche Fütterungsempfehlung auf Seite 10!
- Für die Verwendung von Mini-Pellets nutzen Sie die Abdeckplatte (**E**) mit der kleinen Öffnung.
- Für die Verwendung von Medium-Pellets nutzen Sie die Abdeckplatte (**F**) mit der größeren Öffnung.
- Für die Verwendung großer Pellets benötigen Sie keine Abdeckplatte.
- Prüfen Sie die Ausgabemenge des Futters, indem Sie eine manuelle Fütterung auslösen und das Futter in einer Tüte auffangen. Bei Bedarf passen Sie die Menge an.
- Fütteren Sie so viel, wie die Fische innerhalb von 5 Minuten auffressen!

Wartung

- Halten Sie den Futterautomaten sauber und trocken.
- Entfernen Sie feuchtes und altes Futter.
- Entfernen Sie die Batterien, wenn Sie den Futterautomaten außer Betrieb nehmen (z.B. im Winter).
- Die Bürste kann bei Bedarf ausgetauscht werden. Zusätzliche Bürsten sind bei Ihrem Händler erhältlich.

F - SuperFish Koi-Feeder

Distributeur automatique avec son système unique à brosse.

Sécurité:

- Lire attentivement avant utilisation.
- Le distributeur de nourriture pour bassin convient en usage extérieur. Il est important de bien le stabiliser, afin qu'il ne bascule pas dans l'eau.
- Toujours maintenir le couvercle fermé afin de préserver le programmateur, ainsi que la nourriture de l'humidité.
- L'appareil n'est pas garantis si il a subit des dommages dû à l'humidité ou à un usage inapproprié.

Pièces : voir dessin

A Emplacement des piles.
B Expulsion de la nourriture par brosse cylindrique.
C Couvercle de la cuve d'aliments (boutons de programmation).
D Régulateur ajustable.
E Régulateur de débit avec une petite ouverture pour granulés mini.
F Régulateur de débit avec une plus grande ouverture pour granulés médium.
G Programmateur
H Support de fixation (stabilise votre distributeur afin déviter qu'il ne tombe dans le bassin).

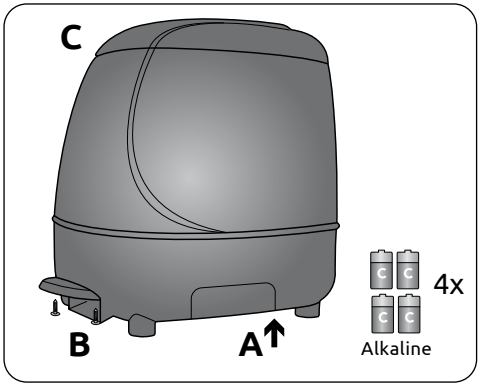

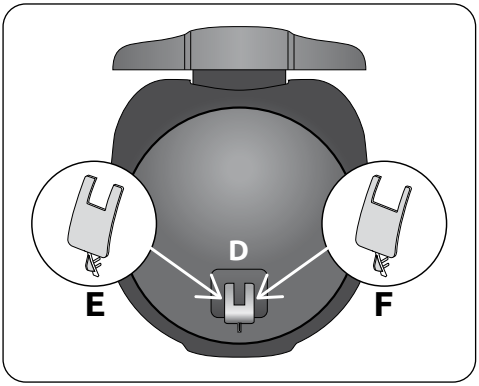

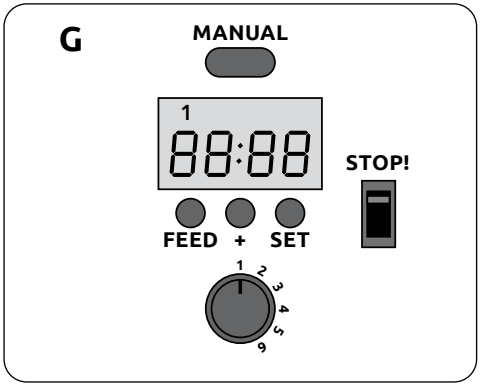

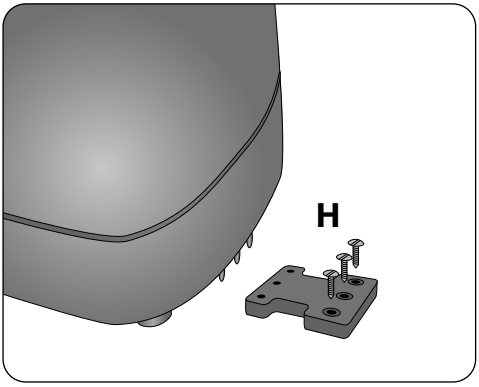

Installation

1 Ouvrir le couvercle des piles.
2 Mettre 4 **alcalines C-piles** 1.5v (**pas** de piles rechargeables).
3 Si le symbole “LO” apparaît , les piles doivent être changées sous 2 jours .
4 Après mise en place des piles, l’écran affiche 00:00, vous pouvez régler l’heure.
5 Appuyez une fois sur “SET”, la position des heures clignotera, appuyez sur “+” et régler l’heure, appuyez sur “SET” pour les minutes et “SET” pour confirmer.

Programmation de la distribution

1 Appuyez sur le bouton “FEED”, l’heure d’alimentation 1 s’affiche --:-- avec le 1 sur le plus haut de l’écran.
2 Appuyez sur le bouton “SET”, les heures clignotent, appuyez sur le bouton + pour régler les heures, appuyez sur “SET” les minutes clignotent puis appuyez sur le bouton + pour régler les minutes. Puis de nouveau “SET” pour confirmer l’alimentation 1 .
3 Pour programmer les heures d’alimentation 2 et 4, la procédure est la même que pour 1.
4 Vous pouvez contrôler la programmation en appuyant sur le bouton “FEED”.
5 Le bouton “MANUAL” peut être utilisé pour une alimentation manuelle en dehors des programmations.
6 Pour annuler l’heure d’alimentation, appuyez sur “FEED” sélectionner l’heure que vous voulez annuler puis appuyez une fois sur “+” s’affichera [--:--].
7 L’heure s’annulera si vous la voulez de nouveau répétez la procédure.
8 Assurez-vous que le distributeur soit allumé bouton "STOP" sur position haute. Si la position du bouton "STOP" est sur la position basse il est éteint.

Réglage de la quantité d'aliments

- A l’aide du bouton, sélection le nombre de distribution de 1 à 6 par jour.
  Voir tableau d'alimentation à la page 10!
- Afin de réduire la quantité des granulés mini, insérez le régulateur avec une petite ouverture(**E**) .
- Afin de réduire la quantité des granulés médium, insérez le régulateur avec une grande ouverture(**F**).
- Pour les gros granulés pas besoin de régulateur.
- Toujours faire un essai manuel dans un sceau, afin de ne pas affecter vos poissons.
- Donnez la quantité que les poissons peuvent avaler en 5 minutes!

Entretien

- Garder la cuve d’aliment propre et sèche.
- Enlever la moisissure et la vieille nourriture.
- Retirez les piles lorsque le distributeur n'est pas utilisé.
- La brosse peut être remplacé si nécessaire, des brosses de rechange sont disponibles chez votre revendeur.

NL - SuperFish Koi-Feeder

Voederautomaat met uniek borstelsysteem.

Veiligheid

- Lees voor gebruik zorgvuldig de gebruiksaanwijzing.
- De Koi Feeder is geschikt voor buitengebruik, maar voorkom dat deze in het water valt.
- Sluit de klep altijd goed, zodat het voer en de timer niet vochtig worden.
- Garantie vervalt bij oneigenlijk gebruik en bij waterschade.

Onderdelen; (zie afbeeldingen)

A Batterijbehuizing aan de onderzijde met afsluitklep.
B Aandrijfunit met voertransportborsteltje.
C Deksel voercontainer (met aan de binnenzijde de programmerings knoppen).
D Aanpasbare voeropening.
E Afdekplaatje met kleine opening, gebruik deze bij mini korrels.
F Afdekplaatje met grote opening, gebruik deze bij medium korrels.
G Programmeer unit.
H Vloerbevestigingsplaat (om te voorkomen dat de Koi Feeder, tijdens gebruik, verschuift of zelfs in de vijver valt).

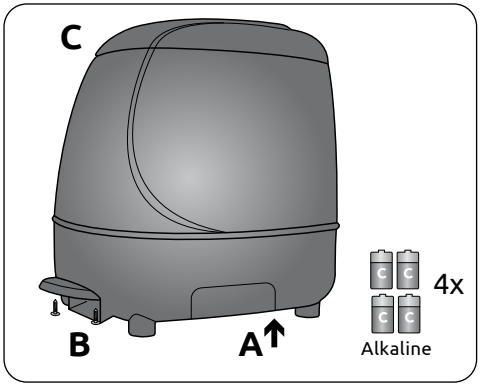

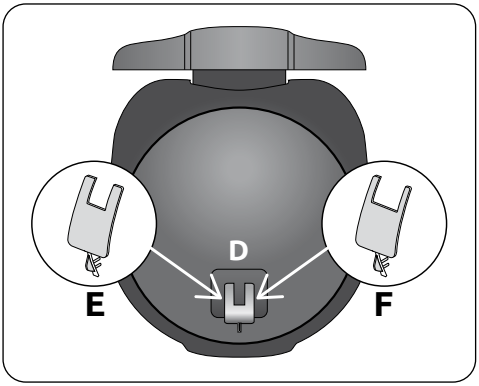

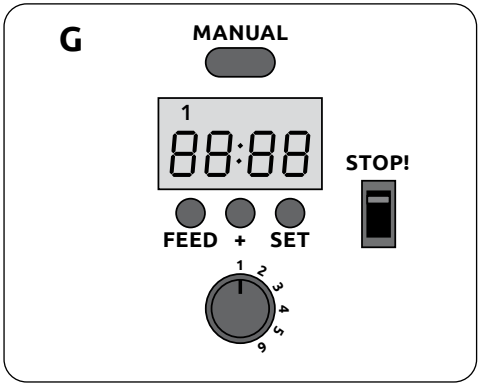

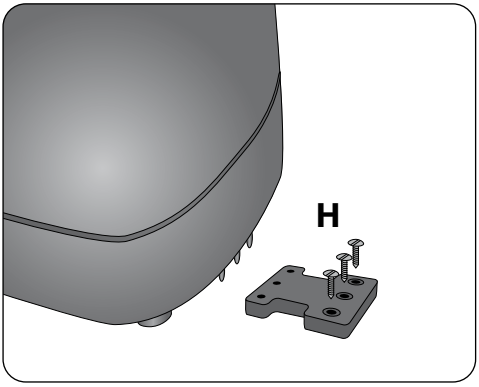

Voerautomaat installatie

1 Open batterijdeksel aan de onderzijde.
2 Plaats vier **alkaline C-batterijen** (1,5V), gebruik **geen** oplaadbare batterijen
3 Wanneer het symbool “LO” op het display verschijnt, dan zijn de batterijen bijna leeg en moeten ze binnen 2 dagen vervangen worden.
4 Na het plaatsen van de batterijen toont de display 00:00, stel nu de lokale tijd in.
5 Stel lokale tijd in; druk op “SET”, de uren positie knippert, druk op “+” om uur te kiezen, druk “SET”, stel minuten in met “+” en druk druk weer op “SET” om de tijd te bevestigen.

Voertijd instellen

1 Druk op “FEED” knop, de display laat --:-- met nummer 1 bovenin het display zien.
2 Druk op “SET” knop, uren knipperen, druk op “+” knop om de uren in te stellen, druk op “SET” knop, minuten knipperen, stel minuten in met de “+” knop. Druk wederom op de “SET” knop om voertijd nr.1 te bevestigen.
3 Om voertijd 2, 3 en 4 in te stellen, herhaal stap 1 en 2.
4 Druk op de “FEED” knop, om de ingestelde voertijden te bekijken.
5 De “MANUAL” knop is voor handmatig voeren, buiten de ingestelde voertijden.
6 Verwijderen van voertijd, druk op “FEED” en selecteer de voertijd die U wilt verwijderen. Druk 1 x op “+”, display toont --:-- en het voernummer bovenin de display verdwijnt.
7 Wilt U deze tijd weer instellen, herhaal stap 6, druk op “+” en de oude tijd verschijnt weer.
8 Zorg dat de "STOP!" schakelaar in de bovenste positie staat, zodat de Koi-Feeder op de ingestelde tijden gaat voeren. Om het automatisch voeren tijdelijk of voor een langere tijd te onderbreken zet u de schakelaar in de onderste positie.

Hoeveelheid voer instellen

- Met de instelknop kunt de hoeveelheid voer, in een schaal van 1 tot 6, instellen. Zie de voedertabel op pagina 10!
- Gebruik afdekplaat (**E**) om de hoeveelheid mini korrels te beperken.
- Gebruik afdekplaat (**F**) om de hoeveelheid medium korrels te beperken.
- Voor grote korrels is geen afdekplaat nodig is.
- Test altijd de hoeveelheid voer, laat de Koi feeder draaien, vang het voer op in een zak, controleer en pas hoeveelheid aan als dat nodig is.
- Voer zoveel als uw vissen in 5 minuten opeten, verwijder overgebleven voer.

Onderhoud

- Houd de voercontainer schoon en droog.
- Verwijder oud en vochtig voer.
- Verwijder de batterijen wanneer de Koi Feeder niet in gebruik is.
- De borstel kan indien nodig, worden vervangen. Extra borstels zijn verkrijgbaar bij uw dealer.

Feeding chart - Futtertabelle - Tableau d'alimentation - Voedertabel

For a healthy Koi;
Feed 2% of body weight of the Koi per day!

Für einen gesunden Koi füttern Sie
täglich ca. 2% seines Körpergewichtes!

Pour un Koi sain; Vous nourrissez
2% du poids du corps du Koi par jour !

Voor gezonde Koi; Voer 2% van het
lichaamsgewicht van de Koi per dag!

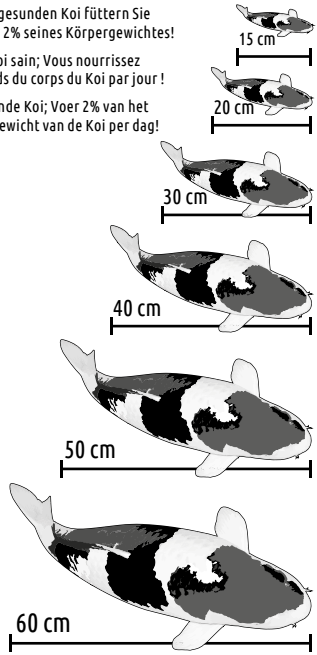

Koi size Koi-Größe taille Koi Koi grootte	approx weight Gewicht ca. poids d'environ ca. gewicht	number of Koi Anzahl der Koi nombre de Koi aantal Koi	total weight Gesamtgewicht poids total totaalgewicht
15 cm	±60 g	x	= ..... g
20 cm	± 125 g	x	= ..... g
30 cm	± 350 g	x	= ..... g
40 cm	± 1000 g	x	= ..... g
50 cm	± 2000 g	x	= ..... g
60 cm	± 4000 g	x	= ..... g

total weight of all Koi in the pond x 2% = amount of fish food per day
Gesamtgewicht aller Koi im Teich x 2% = Futtermenge pro Tag
poids total de tous les Koi x 2% = quantité de nourriture par jour
totaalgewicht van alle Koi in de vijver x 2% = hoeveelheid visvoer per dag

_____ +

..... g x 2% = ... g

Fish food quantity setting per feeding turn (max. 4 times a day)*
Einstellung der Futtermenge pro Fütterungszeit (bis zu 4 Fütterungen pro Tag)*
Réglage de quantité d'aliments pour poissons par temps d'alimentation (max. 4 repas par jour)*
Instelling visvoer hoeveelheid per voerbeurt (maximaal 4 voerbeurten per dag)

pellet size Pelletgröße taille des granulés pellet grootte	1	2	3	4	5	6
Mini	± 70 g	± 115 g	± 165 g	± 210 g	± 275 g	± 350 g
Medium	± 50 g	± 95 g	± 145 g	± 190 g	± 235 g	± 300 g
Large	± 45 g	± 85 g	± 130 g	± 170 g	± 210 g	± 270 g

* Feed quantity is approximate, it's depending on specific weight of used feed, pellet size, battery status etc. We accept no responsibility for any differences.
* Futtermenge ist annähernd, abhängig vom spezifischen Gewicht des verwendeten Futters, Pelletgröße, Batteriestatus usw. Wir übernehmen keine Verantwortung für eventuelle Unterschiede.
* La quantité d'alimentation est approximative, il est selon le poids spécifique de l'aliment utilisé, la taille des granulés, état de la batterie, etc. Nous déclinons toute responsabilité pour toutes les différences.
* De hoeveelheid voer is een schatting, het is afhankelijk van het soortelijk gewicht van het gebruikte voer, korrelgrootte, batterij- status enz. Wij aanvaarden geen enkele aansprakelijkheid voor eventuele verschillen.

GB - Warranty conditions

This warranty is valid for 1 year on materials and incorrect construction.
Only units with a fully filled in warranty slip and official till receipt showing date of purchase will be considered.
You must supply the entire unit with accessories in the event of a warranty claim.
We will inform you on receipt whether the unit will be repaired or replaced.
We accept no responsibility for damage as a result of incorrect use of the unit.
Breakages of parts not due to defects ex factory are not covered by this warranty.

D - Garantiebedingungen

1 Jahr Werksgarantie auf Material- und Montagefehler.
Nur Geräte mit vollständig ausgefülltem Garantieschein und Kaufbeleg mit Kaufdatum fallen unter die Garantie.
Das Gerät ist jeweils komplett mit Zubehör einzureichen. Wir entscheiden bei Erhalt, ob das Gerät repariert oder ausgetauscht wird.
Wir haften nicht für Schäden infolge des (unsachmäßigen) Einsatzes des Gerätes.
Bruchschäden an Teilen durch Eigenverschulden sind von der Garantie ausgeschlossen.

F - Conditions de garantie

1 an de garantie d'usine sur les vices de matériau et de fabrication.
Seuls les appareils accompagnés d'un certificat de garantie dûment rempli et d'un bon de caisse officiel avec la date d'achat entrent en ligne de compte pour la garantie. Vous devez toujours présenter l'appareil complet avec tous les accessoires à la garantie.
Lors de la réception, nous déterminons si l'appareil doit être réparé ou remplacé.
Nous rejetons toute responsabilité pour tout dommage consécutif à l'utilisation ou à l'utilisation erronée de l'appareil.
Les bris de pièces de votre faute ne tombent pas sous le coup de la garantie.

NL - Garantievoorwaarden

1 jaar fabrieksgarantie op materiaal en montagefouten.
Alleen apparaten met een volledig ingevuld garantiebewijs en een officiële kassabon met aankoopdatum komen voor garantie in aanmerking.
U dient het apparaat altijd volledig met alle toebehoren voor garantie aan te bieden. Wij bepalen bij ontvangst of het apparaat wordt gerepareerd of vernieuwd.
Wij aanvaarden geen aansprakelijkheid voor schade als gevolg van gebruik of door verkeerd gebruik van het apparaat.
Breuk van onderdelen door eigen schuld valt niet onder de garantie.

GB - Recycle information

The symbol of the barred bin printed on the product means that it must be collected separately from other rubbish when it will not be anymore in use. The user, at the end of the life of the product, will have to bring it to a proper rubbish collection centre for electric and electrical devices. Alternatively he can return the used product to the seller at the moment he buys a new unit, but only in proportion 1 to 1. A differentiated refuse collection is environmentally friendly and it helps the recycling of the materials, any other collection procedure is unlawful and will be subject to the law in force.

D - Recycling-Information

Das Kennzeichen auf der Verpackung bedeutet, dass es getrennt von normalem Müll gesammelt werden muss, wenn das Gerät nicht mehr nutzbar ist. Wenn das Produkt kaputt ist, soll der Besitzer es zu einem Sammelpunkt für elektrische Haushaltgeräte bringen. Oder wenn der Besitzer ein neues Gerät kaufen möchte, kann das Altgerät beim Verkäufer hinterlassen werden; nur 1 zu 1 austauschbar. Getrenntes Sammeln ist umweltfreundlich und hilft, alte Materialien neu nutzbar zu machen. Jede andere/ sonstige Weise der Verwertung ist nicht Rechtes.

F - Information de recyclage

Le symbole de la poubelle barrée indique que l'appareil doit être recyclé. L'utilisateur, à la fin du vie de l'appareil, doit le ramener à son revendeur qui doit lui le remettre à une centre de recyclage des appareils électrique. Le recyclage est obligatoire et important pour l'environnement, ne pas recycler peut être puni par la loi.

NL - Recycling informatie

Het symbool van de afvalbak geeft aan dat het product (als het niet meer wordt gebruikt) niet in de afvalbak mag. Maar dat het op de speciaal hiervoor ingerichte milieustraat/containerpark moet worden aangeboden voor recycling. Ook kunt u het product, op het moment dat u een soortgelijk product koopt, achterlaten bij het verkooppunt. Dit mag alleen op basis van 1 op 1. Door recycling kunnen grondstoffen weer opnieuw gebruikt worden, dit zorgt voor minder afval en is goed voor het milieu. Elke andere manier van afvalverwerking m.b.t. dit product is strafbaar.

Date of purchase/Kaufdatum/Date d'achat/ Aankoopdatum: _____-_____-_____

Dealer stamp/Händlerstempel/Sceau du poit de vente/Dealerstempel

AQUADISTRI

www.aquadistri.com Vlietweg 8, NL-4791 EZ Klundert The Netherlands, info@aquadistri.com

2016-10